吊线线条灯监控低功耗无线监控说明书

一、产品概述

灯载监控无需额外布线场景设计，集照明与安防监控于一体。借助灯具线路实现充电与供电，关灯后自动切换至内置电池，实现低功耗长效续航。多款产品，实现“有灯即可安装监控” 的核心优势，广泛适配办公及商业场景。

二、核心功能特点

（一）无需布线，便捷安装

直接灯具获取供电，独家快接适配器，WIFI联网大幅简化安装，无需重新铺设电路及网线，“有灯即可装监控”。

（二）灯控一体，适配多场景

“灯具+摄像头” 一体化设计，与天花板自然融合，实现高清监控与照明双功能， “一盏灯兼具两种用途”。

（三）高位视角，无盲覆盖

借助灯具高处的优势，获得更高观测视角，监控范围更大。实现全域无遗漏监控，提升安防防护的完整性。

（四）监控双模供电，超长续航

“灯电+电池” 双模供电，自动智能切换。电池低功耗续航可达 15 天，无触发待机状态下续航更长达 180 天。

（五）智能侦防，主动预警，实时响应

搭载PIR人体感应模块，可自定义布防区域，精准识别异常活动，双向语音实时对讲，警报自动推送手机或邮箱。

（六）硬核配置，功能完备

200 万像素， 110° 广角，支持智能全彩夜视，根据光线自动切换黑白/彩色模式；永久免费 1天云存储服务，支持最大256G TF卡扩展存储，多种工作模式：常电模式、省电模式、超级省电模式，按需设置 “长时间持续录制” 或 “侦测触发后唤醒录制”及定时管理等功能，更多功能详见客户端。

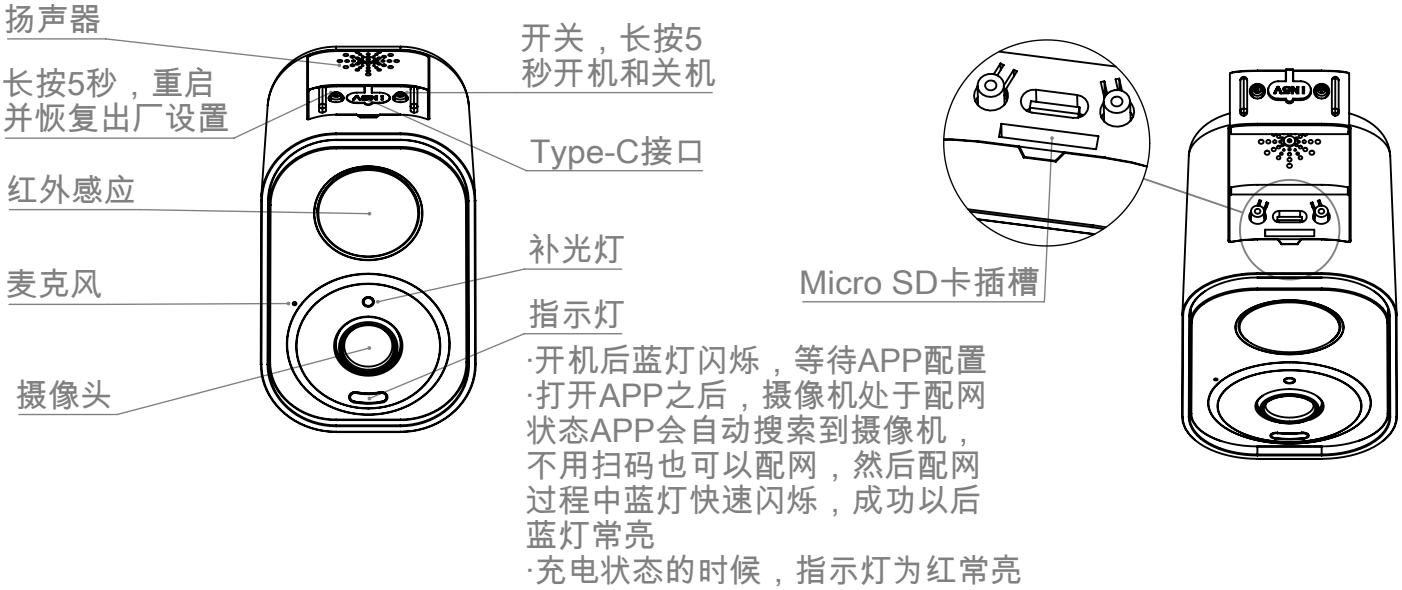

三、安装步骤：

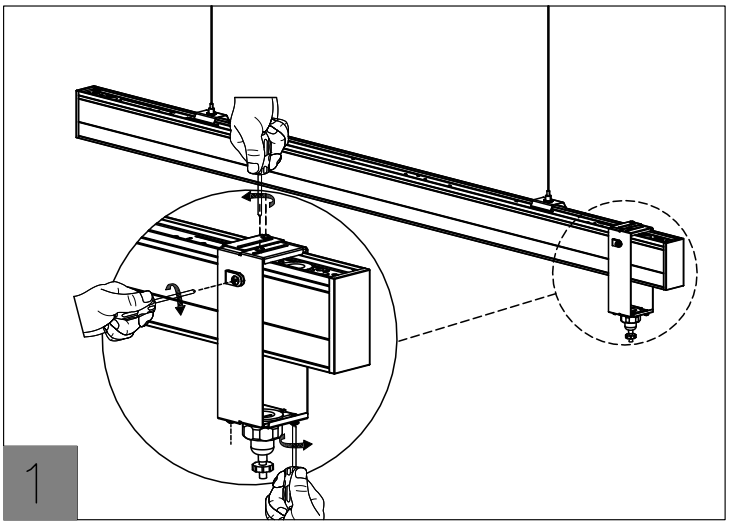

图片1：将监控支架套在线条灯上，再锁紧支架上的螺丝。

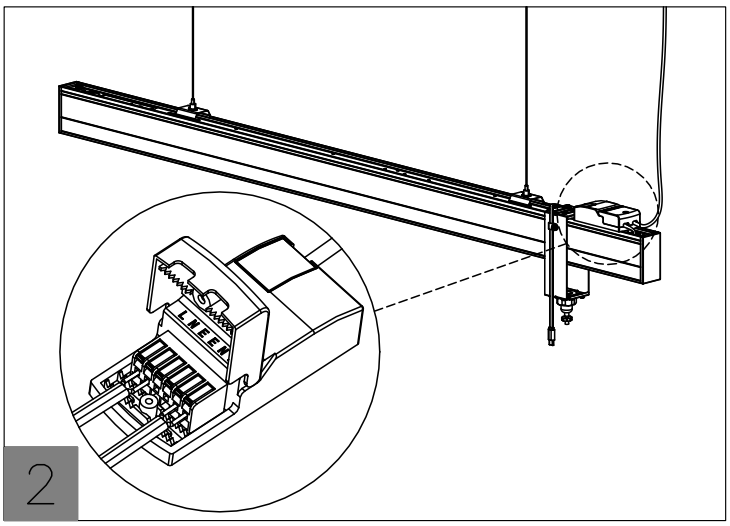

图片2：将市电的L、N接到监控的电源上，再将灯具的电源AC接到监控的电源L、N上。

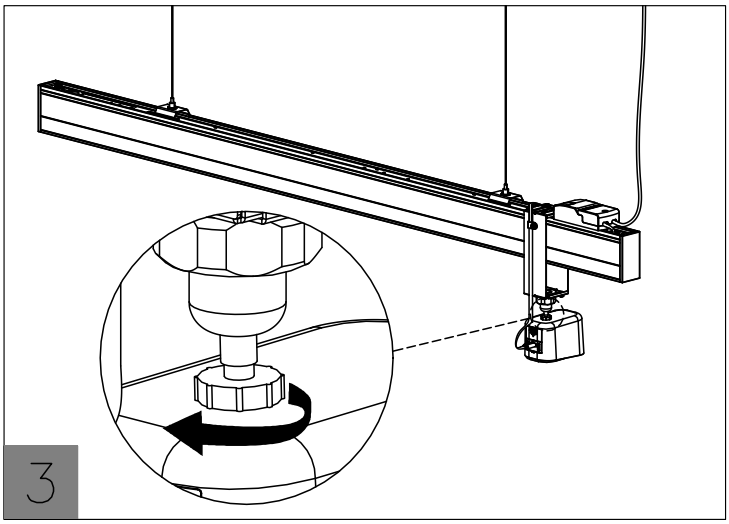

图片3：将摄像头锁在安装支架上，拧紧螺母。

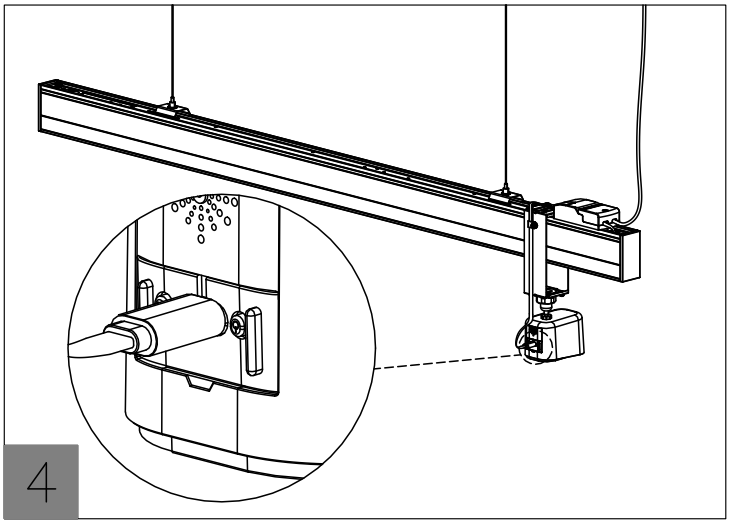

图片4：打开摄像头上的硅胶塞，将监控的电源Type-C线插入摄像头内。

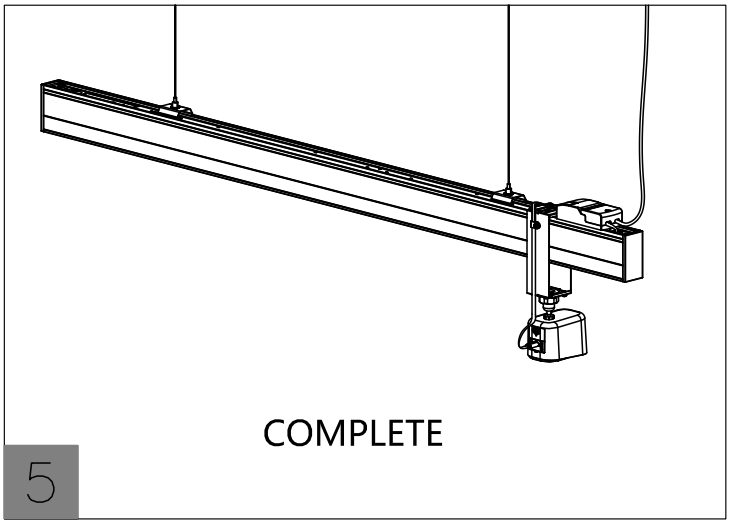

图片5：摄像头开机，打开手机上的监控APP，调整好自己所需要的摄像角度。

	接通电源后灯不亮时,请确认监控安装和接线是否正确此监控应有制造商或其他专业的人来更换。