iMiGY宜美照明

LED吸顶灯安装使用说明书

致用户

※感谢您购买我们的产品（注：产品请以实物为准）。
※使用前请仔细阅读，以便正确使用，请务必保管好此说明书。

技术参数

产品名称	输入电压(V)	额定功率(W)	色温(K)	显色指数(Ra)	防护等级(IP)
朗润	220V-240V~/50Hz	36W	3000K 4000K 6000K	≥90	Ip20

安全说明及使用的注意事项

※安装前请务必切断电源，所用电源电压勿超出规定范围（AC220V±10%）。
※安装前请取掉包装泡沫。
※不允许随意改造灯具零配件，以免造成灯具坠落、触电、火灾等不良后果。
※灯具外部的接线需加护套接至灯具内部。
※此灯具内的光源应由制造商或其他服务代理商或有类似资格的人来更换。
※当灯具发生异常时，请迅速切断电源，并请专业人员进行检查。
※请勿将灯具安装在倾斜、不稳固的天花板上，灯具适宜安装在普通可燃材料表面。

灯具维护

※为了安全高效的使用本灯具，请定期（半年）清洁、检查。
※灯具需要清洁时，请用柔软布料沾肥皂水拧干后擦拭，再用干布擦净。
※请不要用酒精、汽油等有机溶剂进行擦拭，否则会导致灯罩变色或损坏。

产品性能

※节能、绿色环保、亮度高、温升低，产品安装便捷，安全可靠。
※灯罩采用进口PMMA材料制造、透光性能好，光线均匀柔和。
※本灯具配备宜美照明优质LED芯片，光线更出色，无可视频闪。
※配备宜美照明LED驱动电源，秉承其节能、安全、温升低、静音的优点，避免高温引起灯罩老化变黄的缺点。
※底盘设计制造凸台，有利于驱动电源和LED芯片散热。
※底盘设计制造凸台，有利于驱动电源和LED芯片散热。
※工作使用环境：-20℃～+40℃，超出使用温度范围将会缩短灯具寿命。
※电源开关三档调节色温：开灯、关灯间隔小于7秒，光源会自动切换对应色温（暖白光/中白光/冷白光 三档切换）。
※色温记忆功能：开灯、关灯间隔大于7秒，则自动记忆为上一次关灯时的色温。
※色温复位功能：连续开灯、关灯7次，其间隔小于2秒，则自动复位到出厂设置暖白光

iMiGY宜美照明

安装示意图

1.①先在天花板上按底盘孔定好孔距,然后电钻钻打事先预置的定位孔;
②将膨胀胶钉敲入孔内;
③用配件包里的自攻螺丝穿入塑胶直通柱内,固定在天花板上;

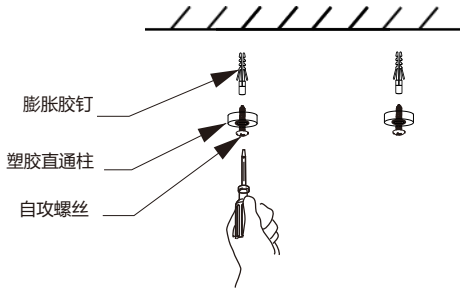

2.① 将市电的电线从底盘背面穿过出线孔,将火线、零线接入接线端子内;
②将底盘葫芦孔位对准已装好的自攻螺丝,轻轻往上推,然后再往葫芦孔小的方向推,直到推到葫芦孔的最小端口为止,最后再锁紧自攻螺丝;

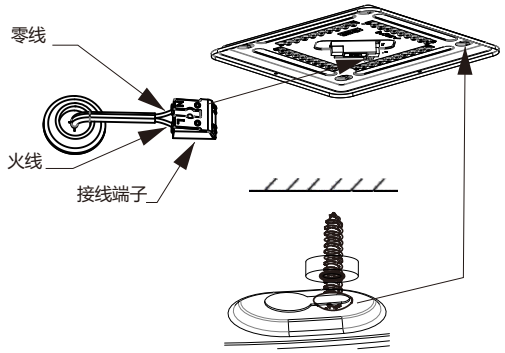

3.将灯框对准底盘，靠住底盘后，旋转边框上的卡扣，扣住底盘.
安装完毕后(注:边框与底盘是否锁紧牢固)

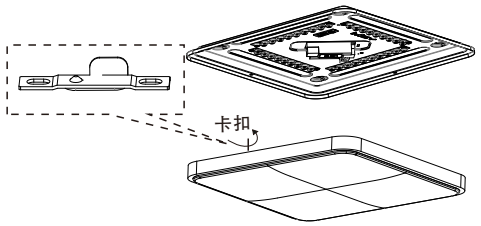

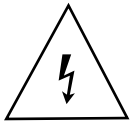
警告:触电危险

注意: 接通电源后灯不亮时,请确认灯具安装和接线是否正确.
此灯具内的光源应由制造商或其他专业的人来更换.

免责声明 因违规安装造成的人身安全事故及财产损失，我司不承担法律责任！

企业名称:江苏宜美照明科技股份有限公司
地　　址:江苏省昆山市周市镇横长泾路366号
服务热线:400-111-6696